HYDROMAR

ZAKŁAD HYDRAULIKI SIŁOWEJ

SHDA SIŁOWNIKI DWUSTRONNEGO DZIAŁANIA

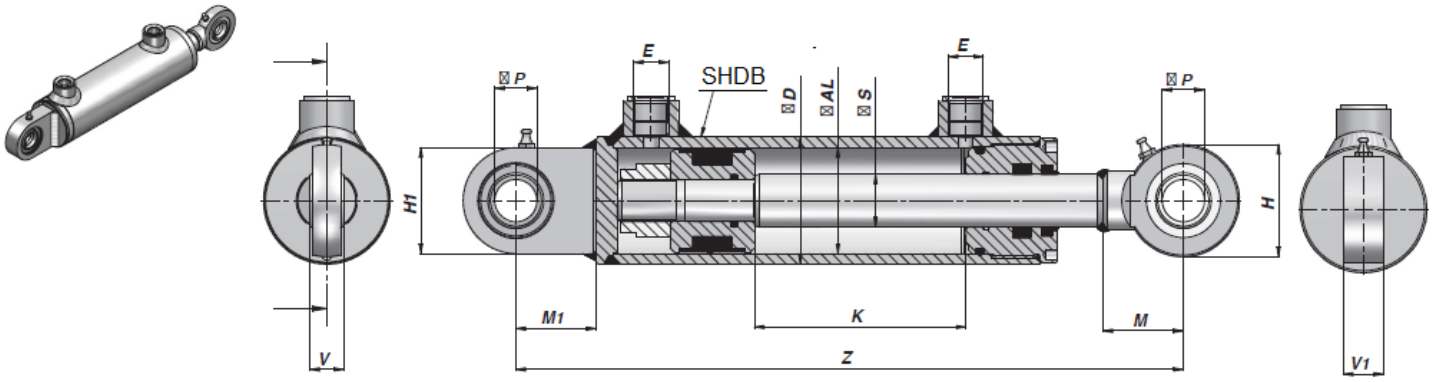

Nazwa	K	Z	kg	E BSP	ØP	H	V	M	H1	V1	M1	Nazwa	K	Z	kg
ØD 80 ØAL 70 ØS 35												**ØD 80 ØAL 70 ØS 40**			
SHDA070/035X100	100	350	7,13	3/8”	25	64	20	45	55	23	45	SHDA070/040X100	100	350	7,48
SHDA070/035X150	150	400	7,99									SHDA070/040X150	150	400	8,44
SHDA070/035X200	200	450	8,78									SHDA070/040X200	200	450	9,32
SHDA070/035X250	250	500	9,64									SHDA070/040X250	250	500	10,3
SHDA070/035X300	300	550	10,4									SHDA070/040X300	300	550	11,3
SHDA070/035X350	350	600	11,3									SHDA070/040X350	350	600	12,2
SHDA070/035X400	400	650	12									SHDA070/040X400	400	650	13,8
SHDA070/035X450	450	700	12,9									SHDA070/040X450	450	700	14,2
SHDA070/035X500	500	750	13,6									SHDA070/040X500	500	750	15,1
SHDA070/035X550	550	800	14,7									SHDA070/040X550	550	800	16,1
SHDA070/035X600	600	850	15,2									SHDA070/040X600	600	850	17
SHDA070/035X700	700	950	17,2									SHDA070/040X700	700	950	18,9
SHDA070/035X1000	800	1050	18,6									SHDA070/040X800	800	1050	20,8
SHDA070/035X1000	1000	1250	22,30									SHDA070/040X1000	1000	1250	24,60

PARAMETRY:

CISNIENIE MAKSYMALNE:	210 bar
PRĘDKOŚĆ MAKSYMALNA:	0,5m/s
TEMPERATURA °C:	-25° +80°

MATERIAŁ:

RURA:	St 52.3 DIN2393 ISO H9
TŁOCZYSKO:	Stal UNI C45 SAE 1045 –
CHROM:	25 MICRON ±5 Rating 9/120 h ISO 10289-1999/ISO9227-NSS