HYDROMAR

ZAKŁAD HYDRAULIKI SIŁOWEJ

SHDAR SIŁOWNIKI DWUSTRONNEGO DZIAŁANIA

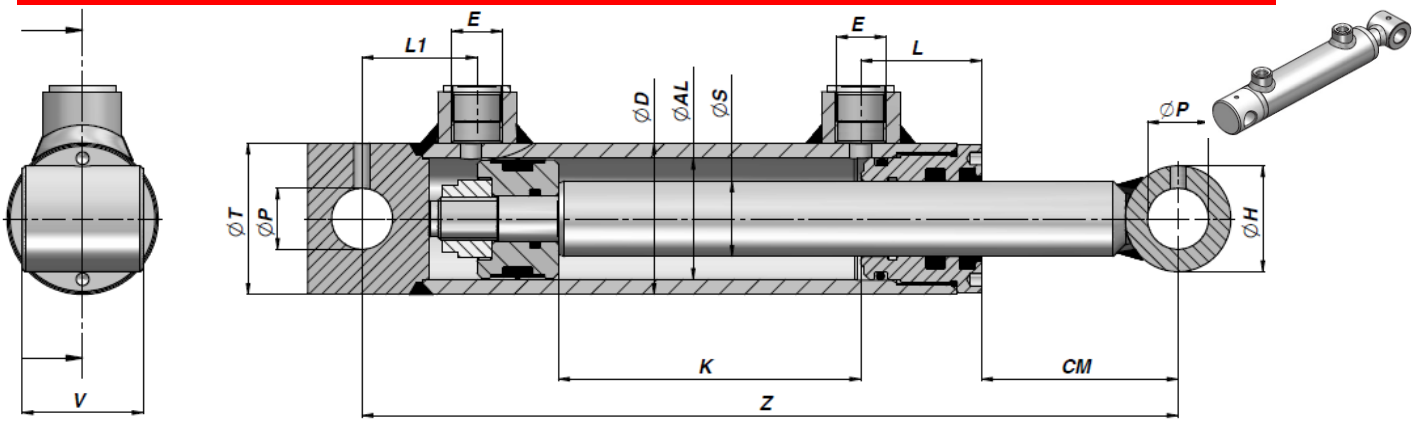

Nazwa	K	Z	kg	E BSP	L	L1	CM	ØP	ØH	V	ØT	Nazwa	K	Z	kg
ØD 60 ØAL 50 ØS 30															
SHDAR050/030x100	100	300	4,40												
SHDAR050/030x150	150	350	5,00												
SHDAR050/030x200	200	400	5,60												
SHDAR050/030x250	250	450	6,20												
SHDAR050/030x300	300	500	6,90												
SHDAR050/030x400	400	600	8,10												
SHDAR050/030x500	500	700	9,30	3/8”	43	42	85	25,25	40	45	60				
SHDAR050/030x600	600	800	10,50												
SHDAR050/030x700	700	900	11,80												
SHDAR050/030x800	800	1000	13,00												
SHDAR050/030x900	900	1100	14,20												
SHDAR050/030x1000	1000	1200	15,50												

PARAMETRY:

CISNIENIE MAKSYMALNE: 210 bar
PRĘDKOŚĆ MAKSYMALNA: 0,5m/s
TEMPERATURA °C: -25° +80°

MATERIAŁ:

RURA: St 52.3 DIN2393 ISO H9
TŁOCZYSKO: Stal UNI C45 SAE 1045 –
CHROM: 25 MICRON ±5 Rating 9/120 h ISO 10289-1999/ISO9227-NSS