HYDROMAR

ZAKŁAD HYDRAULIKI SIŁOWEJ

SHDAP SIŁOWNIKI DWUSTRONNEGO DZIAŁANIA

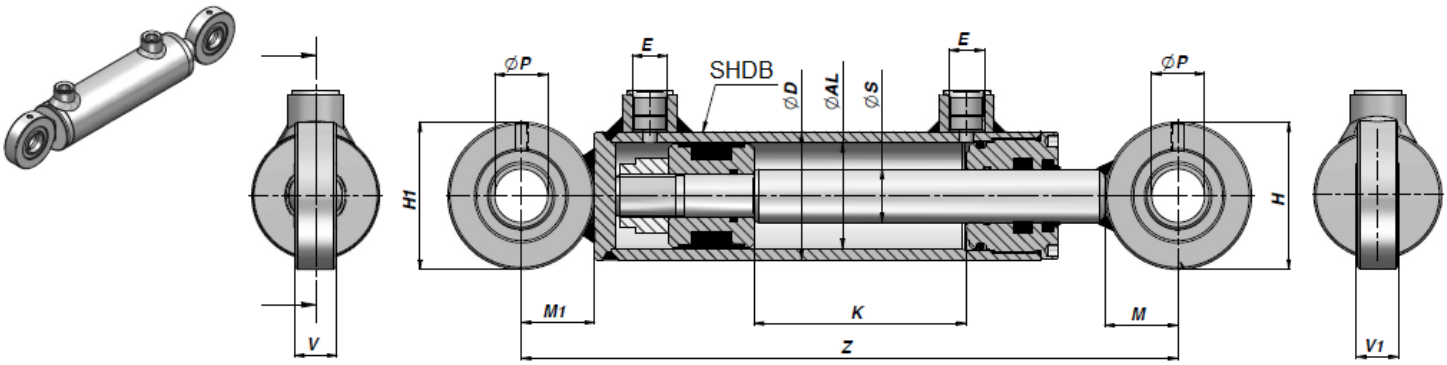

Nazwa	K	Z	kg	E BSP	ØP	H	V	M	H1	V1	M1	Nazwa	K	Z	kg
ØD 70 ØAL 60 ØS 30												**ØD 70 ØAL 60 ØS 35**			
SHDAP060/030X100	100	329	5,57	3/8”	25	69	20	35	69	20	35	SHDAP060/035X100	100	329	5,82
SHDAP060/030X150	150	379	6,3									SHDAP060/035X150	150	379	6,6
SHDAP060/030X200	200	429	6,95									SHDAP060/035X200	200	429	7,35
SHDAP060/030X250	250	479	7,62									SHDAP060/035X250	250	479	8,15
SHDAP060/030X300	300	529	8,3									SHDAP060/035X300	300	529	8,9
SHDAP060/030X350	350	579	8,95									SHDAP060/035X350	350	579	9,69
SHDAP060/030X400	400	629	9,65									SHDAP060/035X400	400	629	10,5
SHDAP060/030X450	450	679	10,3									SHDAP060/035X450	450	679	11,2
SHDAP060/030X500	500	729	11									SHDAP060/035X500	500	729	12
SHDAP060/030X550	550	779	11,6									SHDAP060/035X550	550	779	12,8
SHDAP060/030X600	600	829	12,4									SHDAP060/035X600	600	829	13,6
SHDAP060/030X700	700	929	14									SHDAP060/035X700	700	929	15,5
SHDAP060/030X800	800	1029	15									SHDAP060/035X800	80	1029	16,6
SHDAP060/030X1000	1000	1229	17,80									SHDAP060/035X1000	1000	1229	19,70

PARAMETRY:

CISNIENIE MAKSYMALNE: 210 bar
PRĘDKOŚĆ MAKSYMALNA: 0,5m/s
TEMPERATURA °C: -25° +80°

MATERIAŁ:

RURA: St 52.3 DIN2393 ISO H9
TŁOCZYSKO: Stal UNI C45 SAE 1045 –